HRAZENÍ HŘIŠTĚ – A

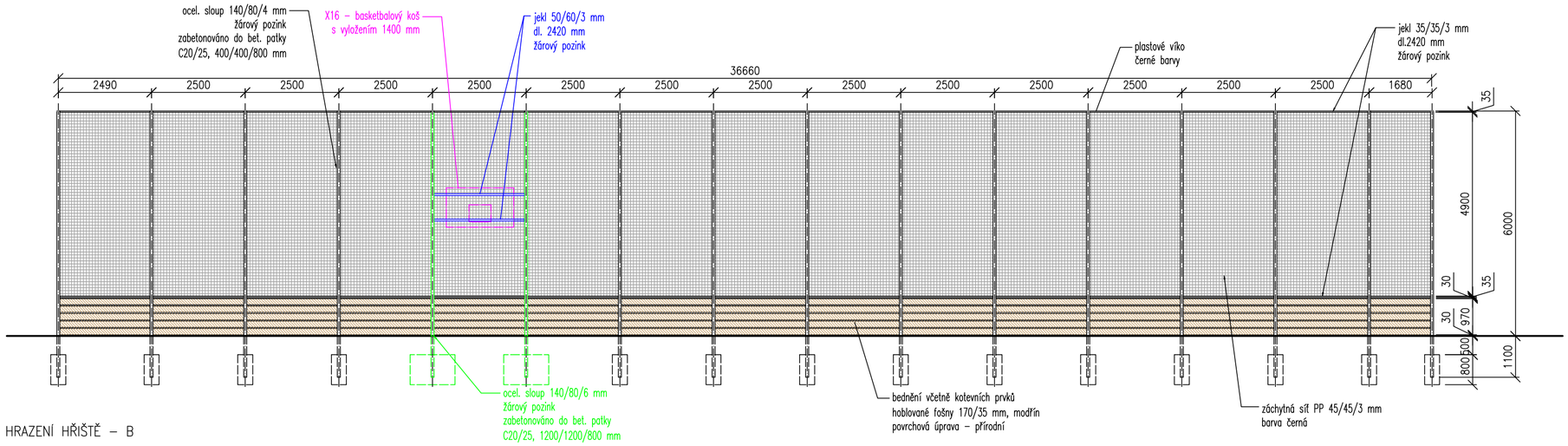

SCHÉMA HRAZENÍ HŘIŠTĚ

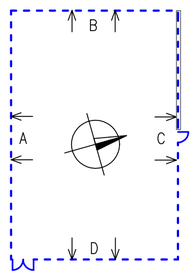

HRAZENÍ HŘIŠTĚ – B

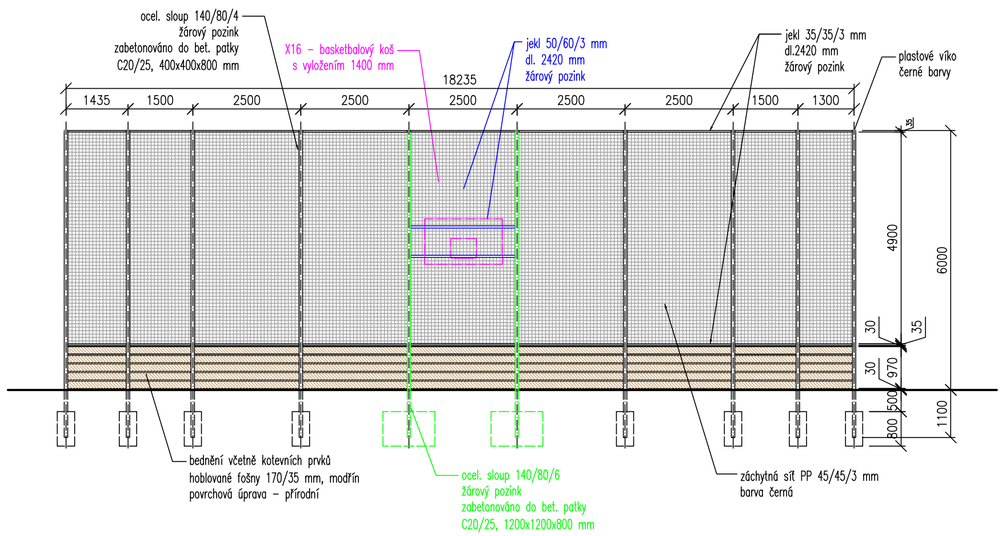

HRAZENÍ HŘIŠTĚ – C

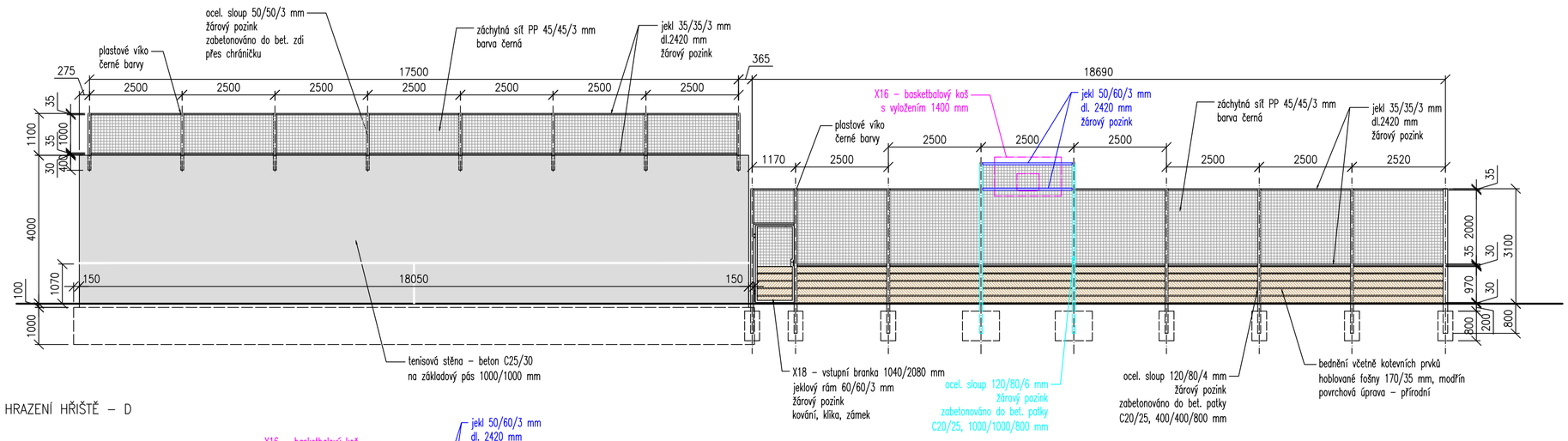

HRAZENÍ HŘIŠTĚ – D

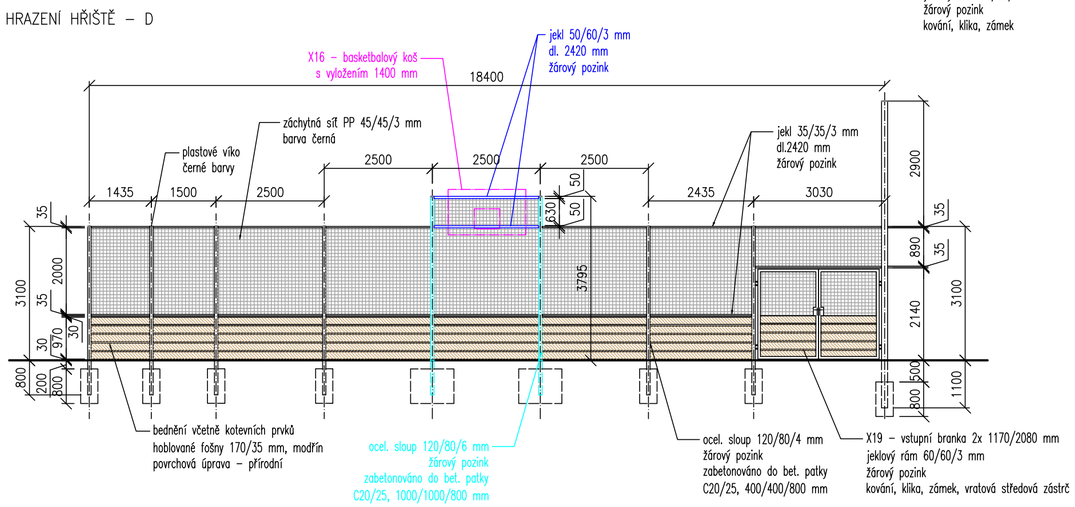

INVESTOR: Statutární město Prostějov nám. T.G. Masaryka 130/14, Prostějov, 79101, IČO: 00288659			PROJEKTANT: SPORTOVNÍ PROJEKTY SPOL.S R.O. SOKOLOVSKÁ 87/95 PRAHA 8
PROJEKTANT ČÁSTI	VYPRACOVAL	KONTROLA	HIP
MICHAELA MUSILOVÁ	MICHAELA MUSILOVÁ	ING.ARCH. V.DROBNÝ	ING.ARCH. V.DROBNÝ
			IČO: 27 06 06 59
AKCE REKONSTRUKCE SPORTOVNÍHO AREÁLU při ZŠ Horáka			DOKUMENTACE: DPS MĚŘÍTKO: 1:100 DATUM: 9/2023
OBSAH PŘÍLOHY HRAZENÍ HŘIŠTĚ SO–04			ČÍSLO KOPIE ČÍSLO PŘÍLOHY D7

DOKUMENTACI LZE UŽÍVAT POUZE VE SMYSLU PŘÍSLUŠNÉ SMLOUVY O DÍLO. VÝKRES, ČI JEHO ČÁST, MŮŽE BÝT KOPÍROVÁN NEBO JINÝM ZPŮSOBEM ROZŠIŘOVÁN POUZE PO PŘEDCHOZÍM SOUHLASU